CHENTA

Model : BSS 成大齒輪減速機

Size : 40~135

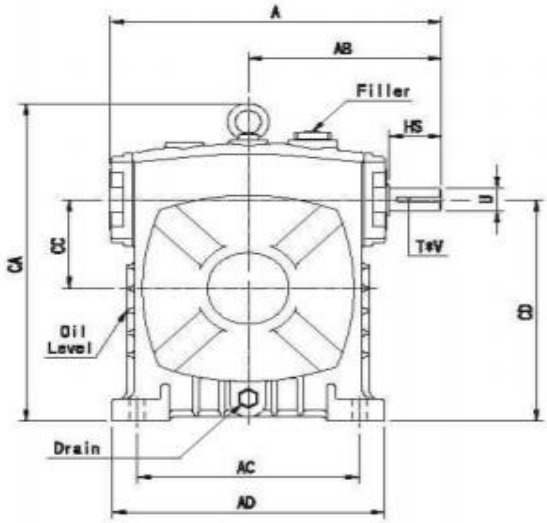

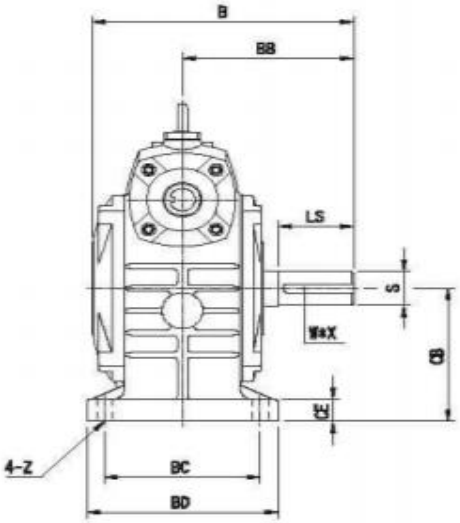

Shaft Direction

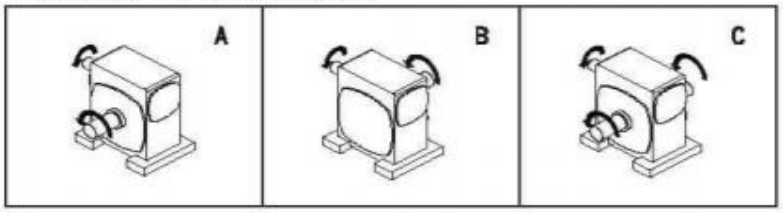

Unit:mm

Size	Ratio	A	AB	AC	AD	B	BB	BC	BD	CA	CB	CC	CD	CE	Z
40	1/10	139	83	70	98	118	78	80	102	140	60	40	100	10	9
50	1/15	181	107	110	140	147	95	95	120	175	80	50	130	15	11
60	1/20	204	124	120	150	168	110	105	130	200	90	60	150	18	11
70	1/30	235	140	150	190	196	130	115	150	235	105	70	175	20	15
80	1/40	265	160	180	220	216	140	135	170	260	120	80	200	20	15
100	1/50	328	192	220	270	262	170	155	190	359	150	100	250	25	15
120	1/60	389	230	260	320	288	190	180	230	425	180	120	300	30	18
135		435	260	290	350	320	210	200	250	478	215	135	350	30	18

Size	Input Shaft			Output Shaft			Oil (l)	Weight (kg)
	HS	U	T * V	LS	S	W * X		
40	24.5	12	4 * 2.5	35	16	5 * 3	0.2	4.7
50	30	12	4 * 2.5	40	17	5 * 3	0.4	6.5
60	40	15	5 * 3	50	22	7 * 4	0.5	8.5
70	40	18	5 * 3	60	28	7 * 4	0.8	14
80	50	22	7 * 4	65	32	10 * 5	1.2	19
100	50	25	7 * 4	75	38	10 * 5	2.2	38
120	65	30	7 * 4	85	45	12 * 5	4.2	64
135	75	35	10 * 5	95	55	15 * 5	6	85

成大齒輪減速機 Model : BSS

CHENTA

Size : 155~225

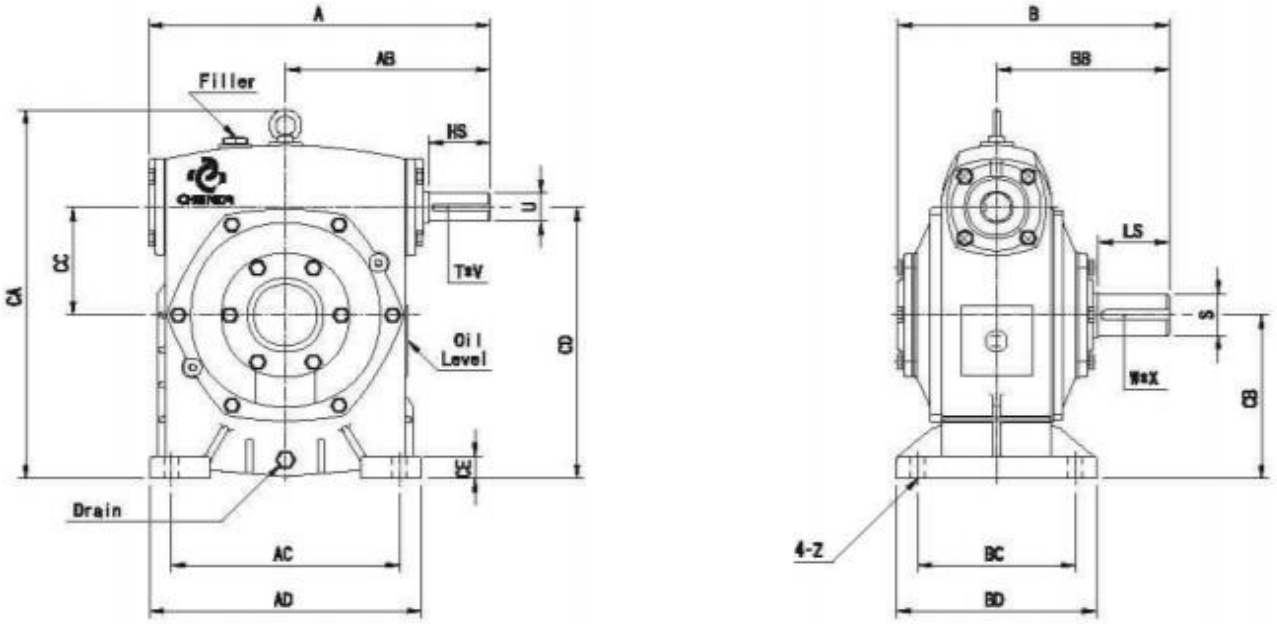

Shaft Direction

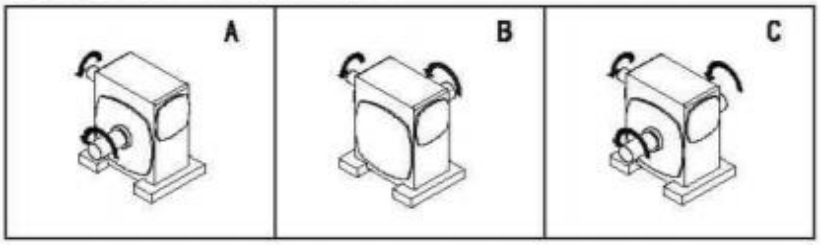

Unit:mm

Size	Ratio	A	AB	AC	AD	B	BB	BC	BD	CA	CB	CC	CD	CE	Z
155	1/10 1/40	479	286	320	380	381	242	220	280	536	235	155	390	32	20
175	1/15 1/50	517	308	350	410	381	248	250	310	587	260	175	435	35	20
200	1/20 1/60	697	357	350	420	479	305	280	350	650	290	200	490	35	22
225	1/30	709	361	340	456	495	345	240	330	656	320	225	545	40	26.5

Size	Input Shaft			Output Shaft			Oil (l)	Weight (kg)
	HS	U	T * V	LS	S	W * X		
155	85	40	10 * 5	100	60	15 * 5	7.4	115
175	85	45	12 * 5	110	65	18 * 6	11.5	160
200	95	50	12 * 5	120	70	20 * 7	15	235
225	95	55	15 * 5	140	80	20 * 7	21	375